ORDINE DEI GEOLOGI
DELLA PUGLIA

Allegato 1 - Programma triennale per la trasparenza e l'integrità
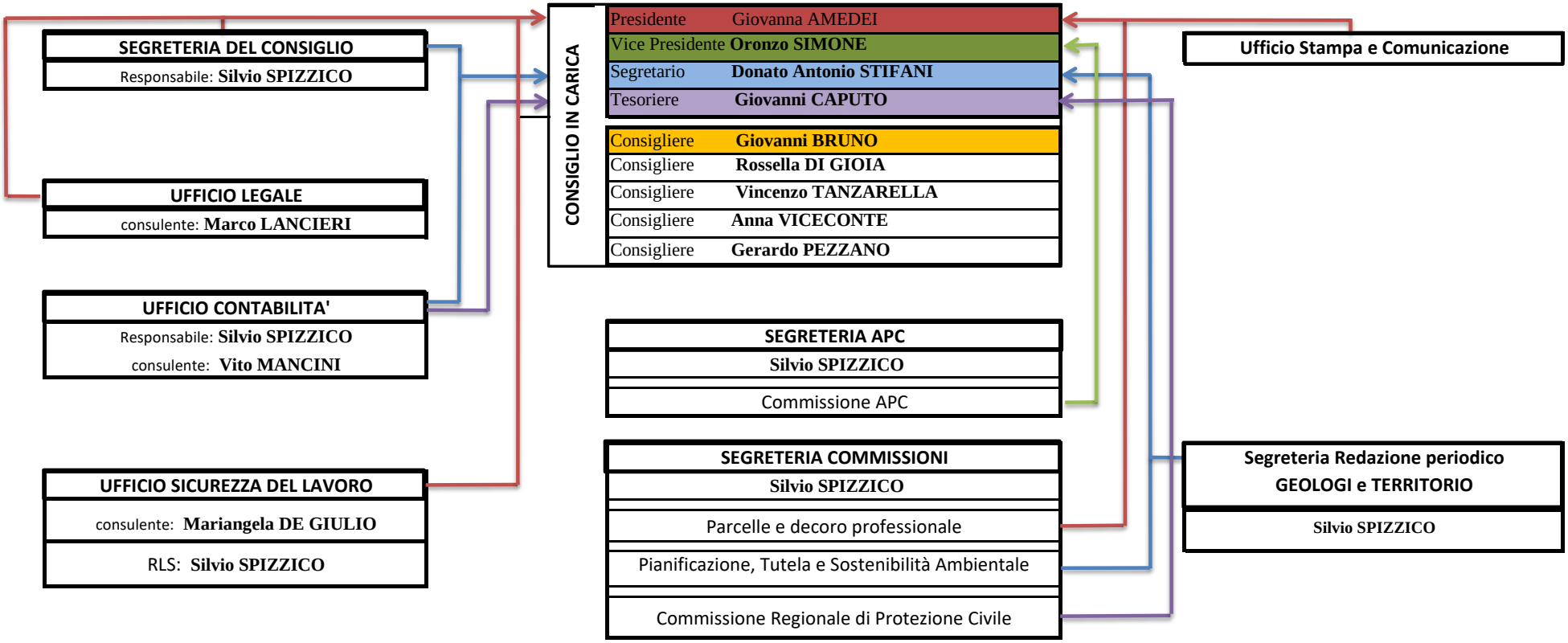
ORGANIGRAMMA FUNZIONALE